Dimensions 60408-21 / 60508-21 / 605202-21 / 605220-21

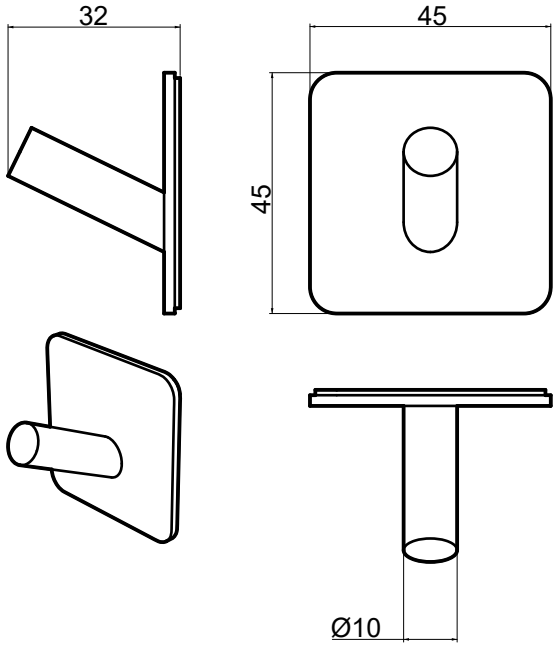

[mm]

beslag design